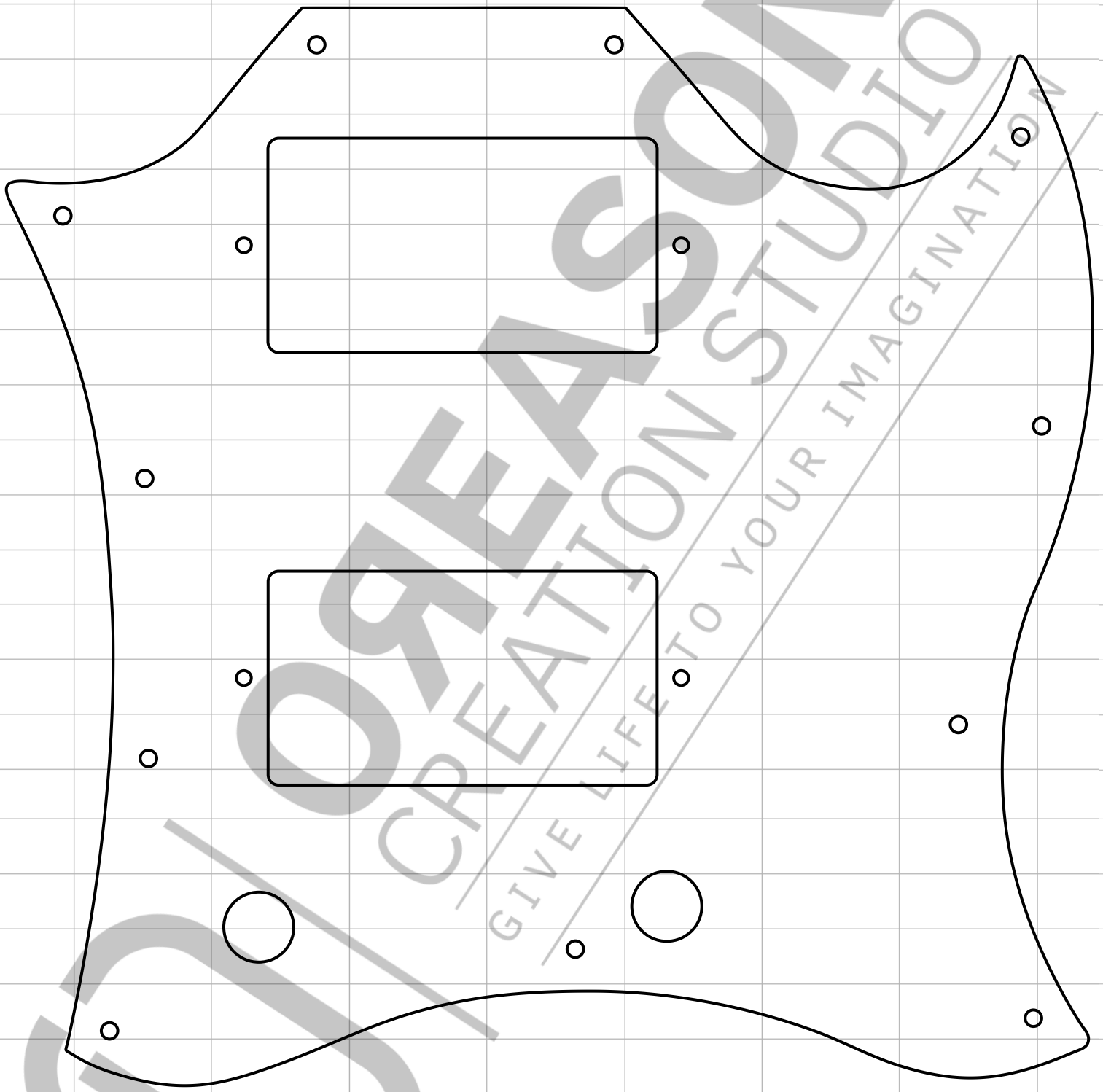
3cm
3cm
1inch
1inch